Utg.	Ändring	Datum	Införd av
1	revised	030923	urst
2	Text QL3 changed	040307	JE

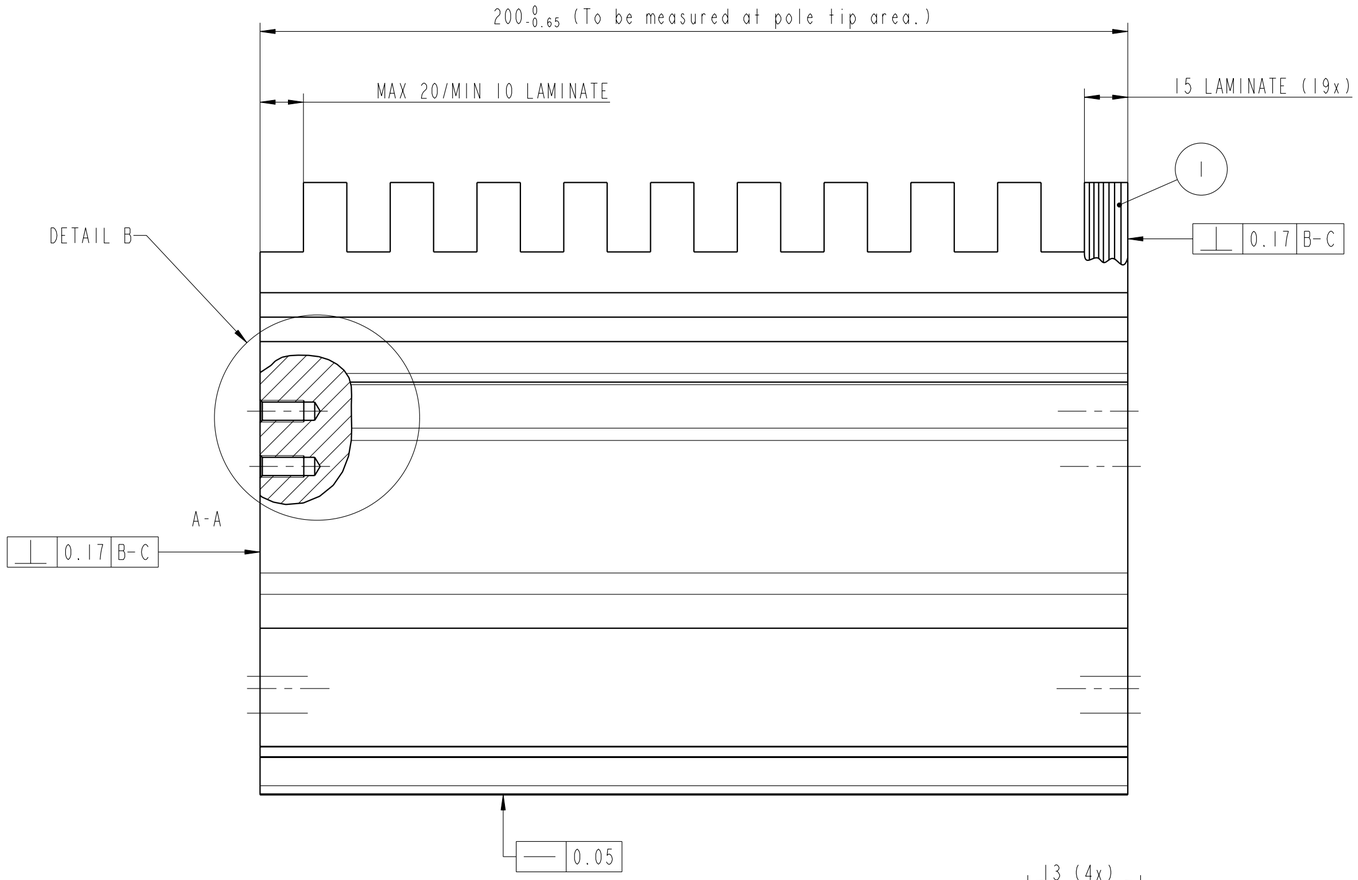

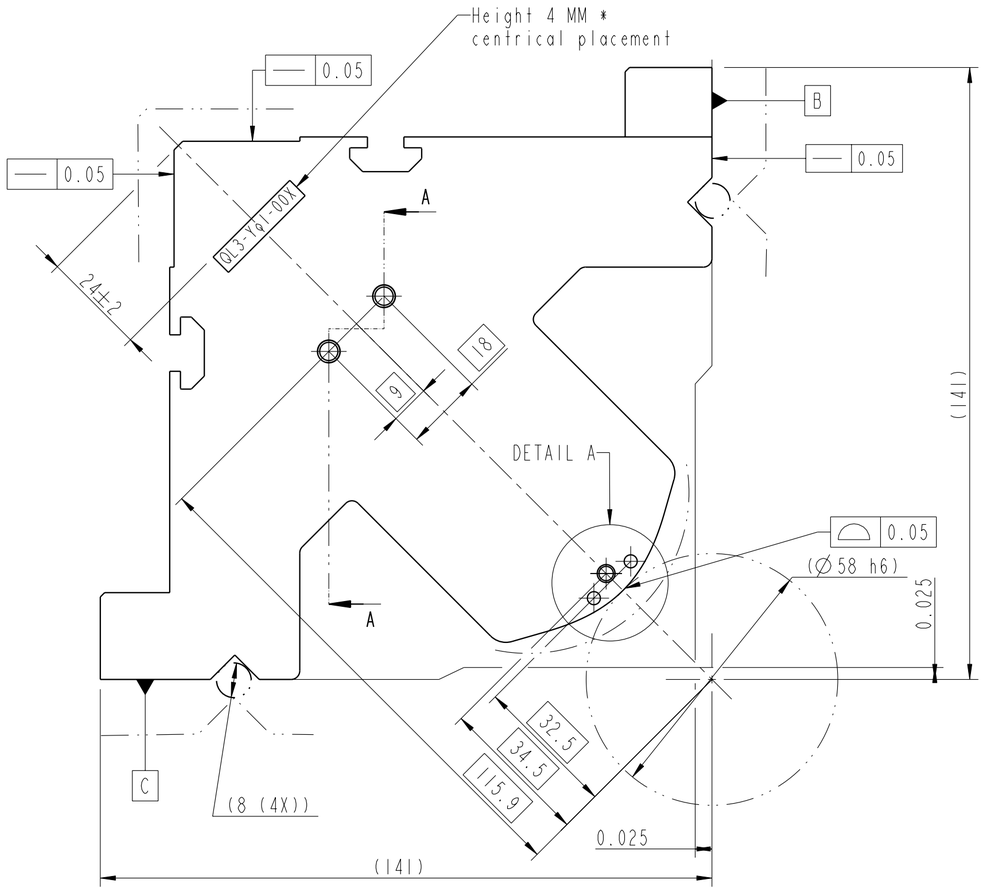

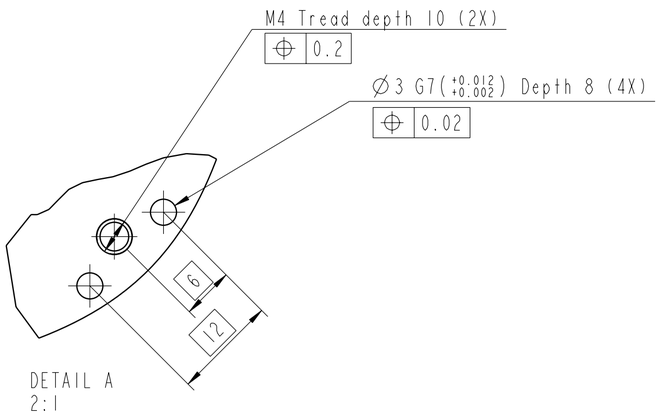

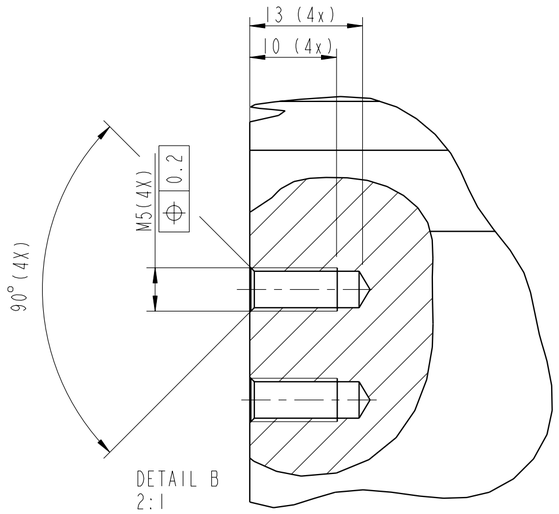

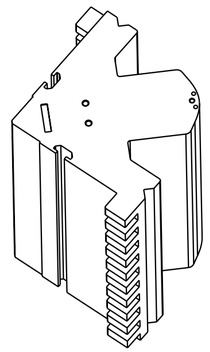

Reference surface (No coating)

Protection
1 anti-rust layer
2 layer of syntetic coating, blue(RAL) 5010
Weight :18,5 kg
* QL3-Y01-00X being the serial number of the yoke-1.

Pos.	Antal	Benämning	Material	Mod/Typ/Dim	Anmärkning
1	~310	LAMINATION SHEET			QMPA-0506

Tolerans där ej annat angivits: ISO 8015

Ytbehandling

SCANDITRONIX MAGNET

Titel: QUADRUPOLE QL-3 ASSEMBLY YOKE 1

Skala: 1:1

Proj. metod

Ritad: URST

Godk.

Datum: 03-09-03

Rev.: 2

Ritn. nr: QPMA-0504